BETONOVÝ PAS - VARIANTA B (VHODNÉ PRO ZTRACENÉ BEDNĚNÍ)

AITAA

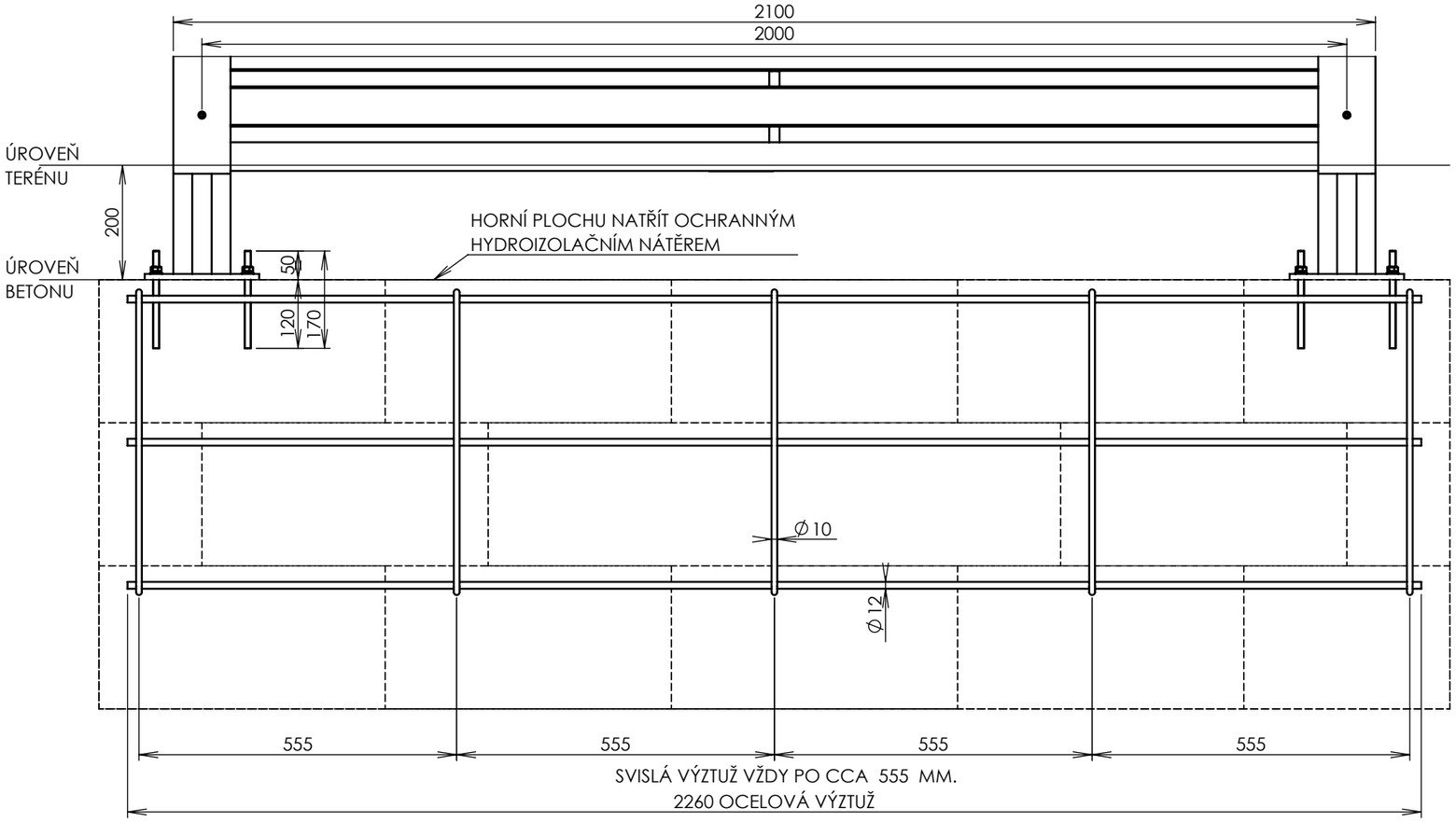

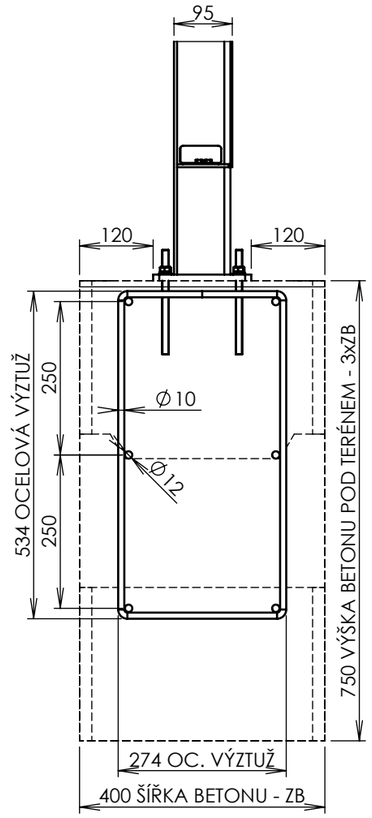

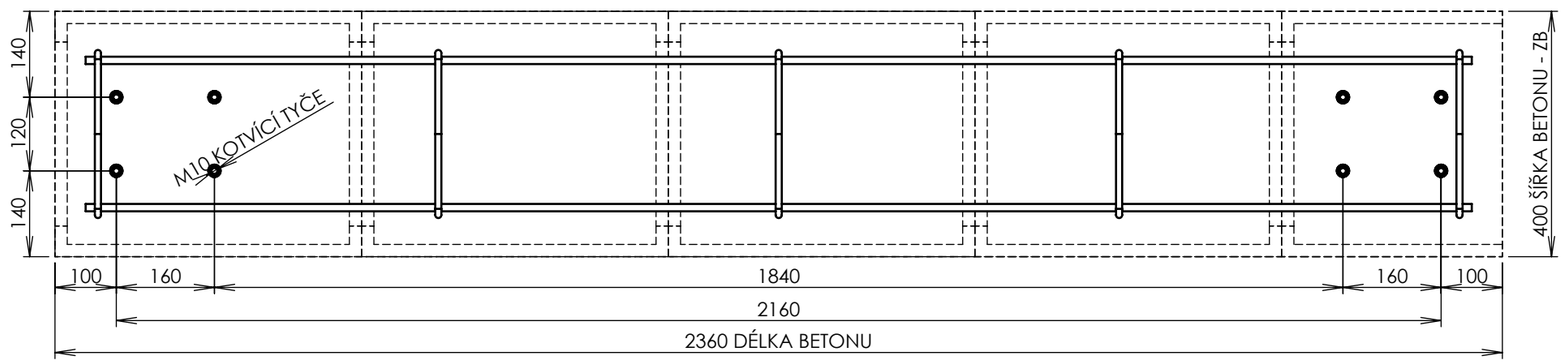

ZTRACENÉ BEDNĚNÍ - ZB

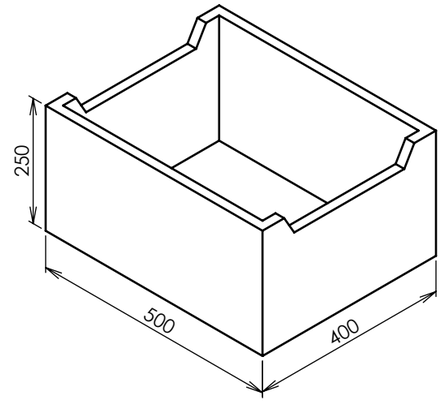

BETON C20/25 - XC2, XA1, XF1. VÝZTUŽ DO BETONU B500B. MINIMÁLNÍ ÚNOSNOST ZÁKLADOVÉ PŮDY 100 KPA.
KOTVENO CHEMICKÝMI KOTVAMI DO PŘEDVRTANÝCH A VYČIŠTĚNÝCH OTVORŮ NA CHEMICKOU MALTU. CHEM. MALTA HILTI HIT-HY 200A (NEBO ADEKVÁTNÍ).
PRŮMĚR VRTANÉHO OTVORU JE O 2 mm VĚTŠÍ NEŽ PRŮMĚR KOTVY. DÉLKA KOTVY 170 MM. KOTVY VYČNÍVAJÍ 50 MM NAD BETONOVÝ ZÁKLAD.
KRYTÍ VÝZTUŽE MINIMÁLNĚ 40 MM.